dc simulation

DC1

Parameter sweep

SW1
Sim=DC1
Type=lin
Param=X
Start=0 V
Stop=3.3 V
Points=20

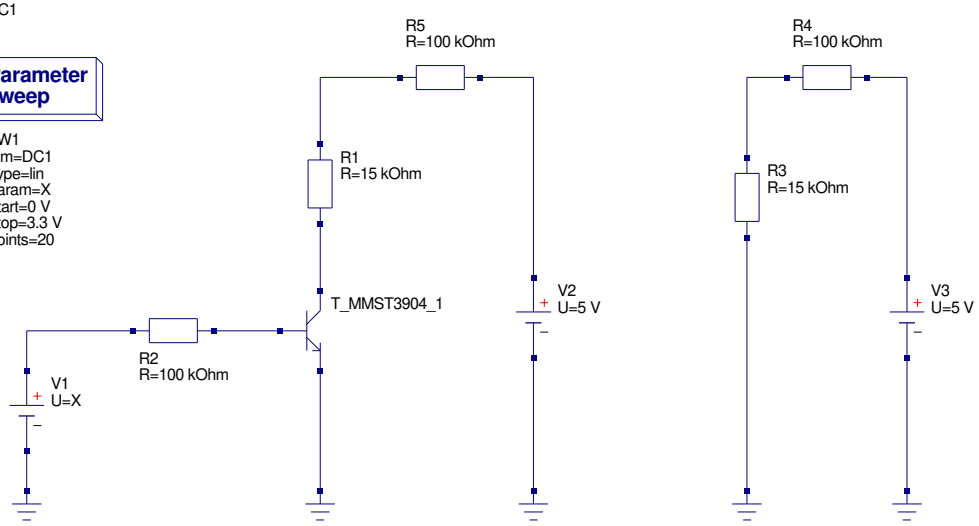
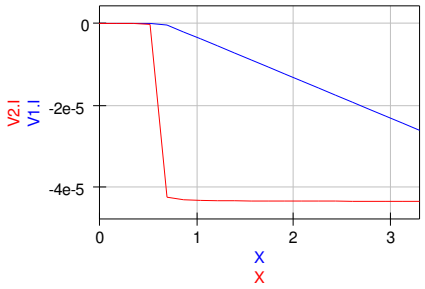
X	V1.I	V2.I	V3.I
0	2.07e-15	-2.52e-15	-4.35e-05
0.174	-1.65e-11	-3.39e-13	-4.35e-05
0.347	-4.9e-10	-2.77e-10	-4.35e-05
0.521	-1.42e-08	-2.16e-07	-4.35e-05
0.695	-3.71e-07	-4.23e-05	-4.35e-05
0.868	-2.06e-06	-4.3e-05	-4.35e-05
1.04	-3.76e-06	-4.31e-05	-4.35e-05
1.22	-5.46e-06	-4.32e-05	-4.35e-05
1.39	-7.17e-06	-4.32e-05	-4.35e-05
1.56	-8.88e-06	-4.33e-05	-4.35e-05
1.74	-1.06e-05	-4.33e-05	-4.35e-05
1.91	-1.23e-05	-4.33e-05	-4.35e-05
2.08	-1.4e-05	-4.33e-05	-4.35e-05
2.26	-1.57e-05	-4.33e-05	-4.35e-05
2.43	-1.75e-05	-4.33e-05	-4.35e-05
2.61	-1.92e-05	-4.33e-05	-4.35e-05
2.78	-2.09e-05	-4.33e-05	-4.35e-05
2.95	-2.26e-05	-4.33e-05	-4.35e-05
3.13	-2.43e-05	-4.34e-05	-4.35e-05
3.3	-2.61e-05	-4.34e-05	-4.35e-05