dc simulation

DC1

Parameter sweep

SW1
Sim=DC1
Type=lin
Param=X
Start=0 V
Stop=3.3 V
Points=20

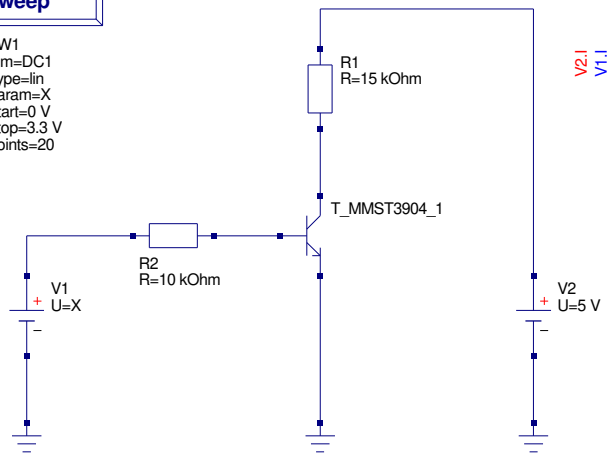

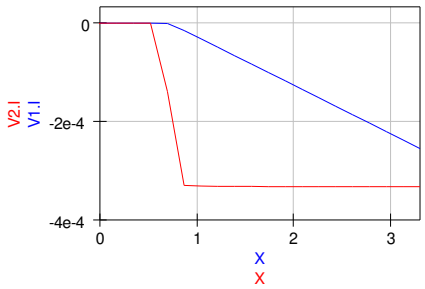

X	V1.I	V2.I
0	2.07e-15	-2.68e-15
0.174	-1.65e-11	-3.4e-13
0.347	-4.91e-10	-2.78e-10
0.521	-1.46e-08	-2.26e-07
0.695	-6.98e-07	-0.000139
0.868	-1.52e-05	-0.00033
1.04	-3.21e-05	-0.000331
1.22	-4.91e-05	-0.000331
1.39	-6.61e-05	-0.000332
1.56	-8.31e-05	-0.000332
1.74	-0.0001	-0.000332
1.91	-0.000117	-0.000332
2.08	-0.000134	-0.000332
2.26	-0.000152	-0.000332
2.43	-0.000169	-0.000332
2.61	-0.000186	-0.000332
2.78	-0.000203	-0.000332
2.95	-0.00022	-0.000332
3.13	-0.000238	-0.000332
3.3	-0.000255	-0.000332