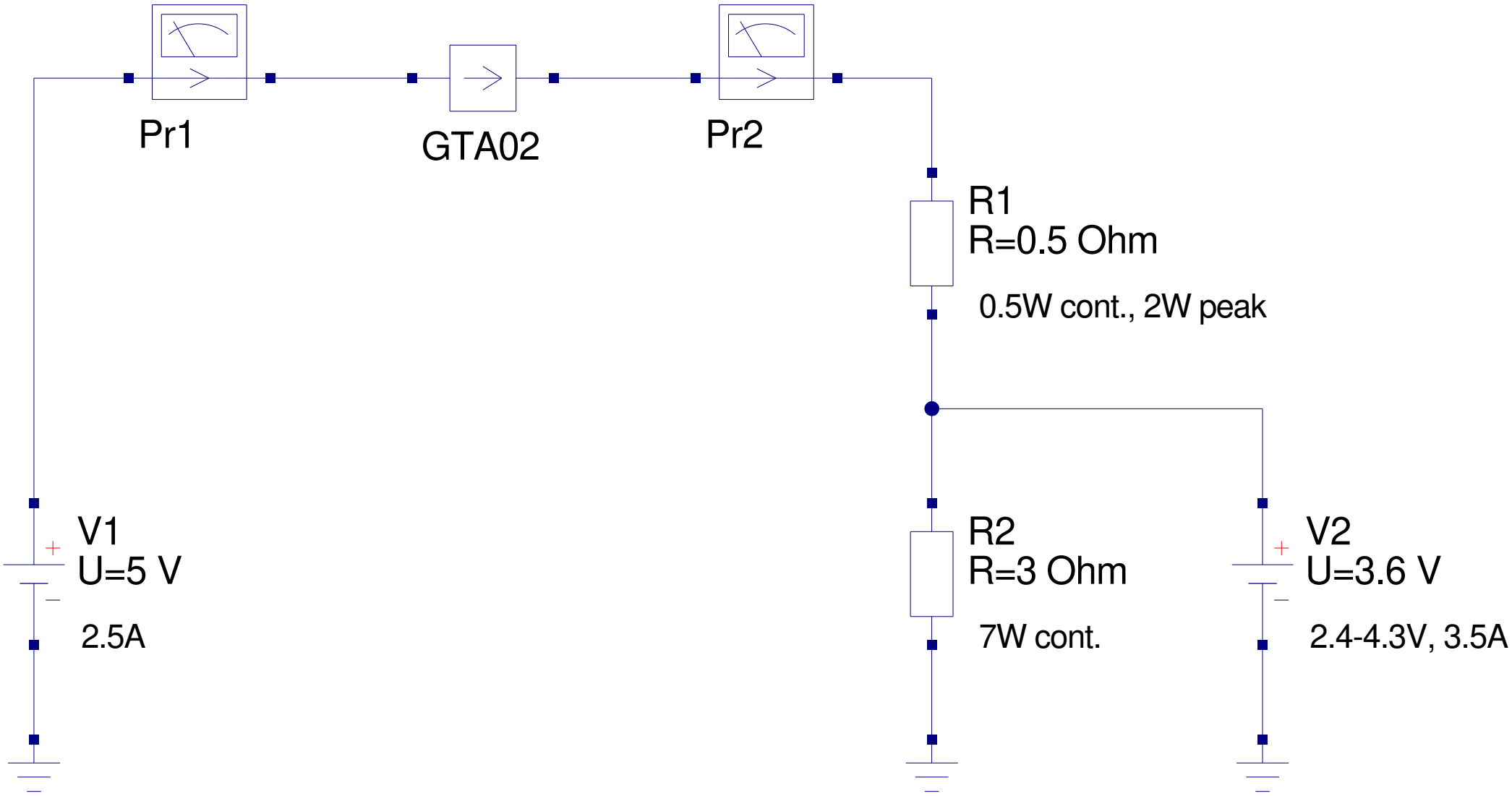
Pr1
GTA02
Pr2
R1
R=0.5 Ohm
0.5W cont., 2W peak
V1
U=5 V
2.5A
R2
R=3 Ohm
7W cont.
V2
U=3.6 V
2.4-4.3V, 3.5A